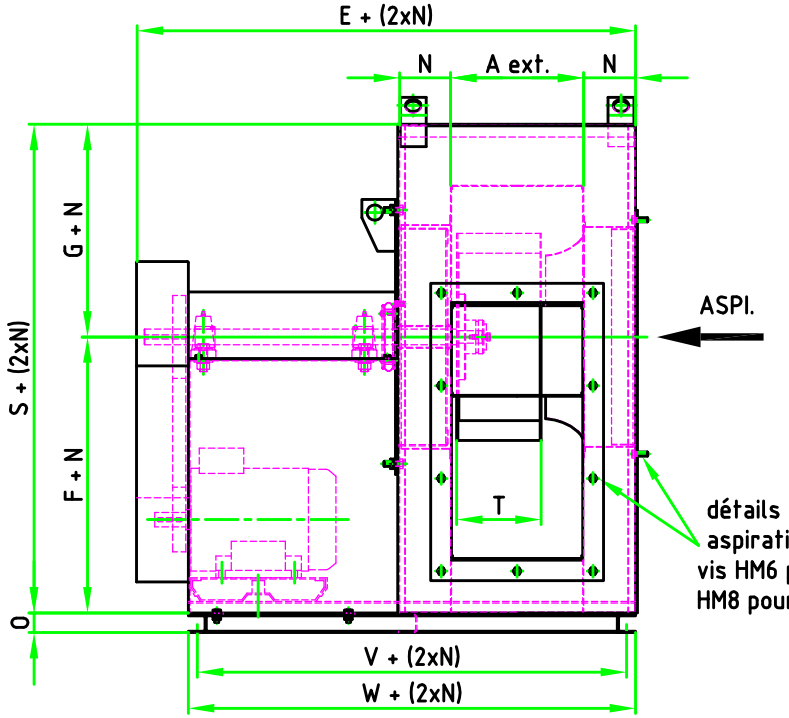

valeur du calorifuge N suivant la température maxi.		
Température maxi.	N	Température de surface estimée
400°C	100	51°C
600°C	150	59°C
800°C	200	61°C

détails cotation accessoires N°20542
aspiration - refoulement
vis HM6 pour types 180 et 200
HM8 pour autre types

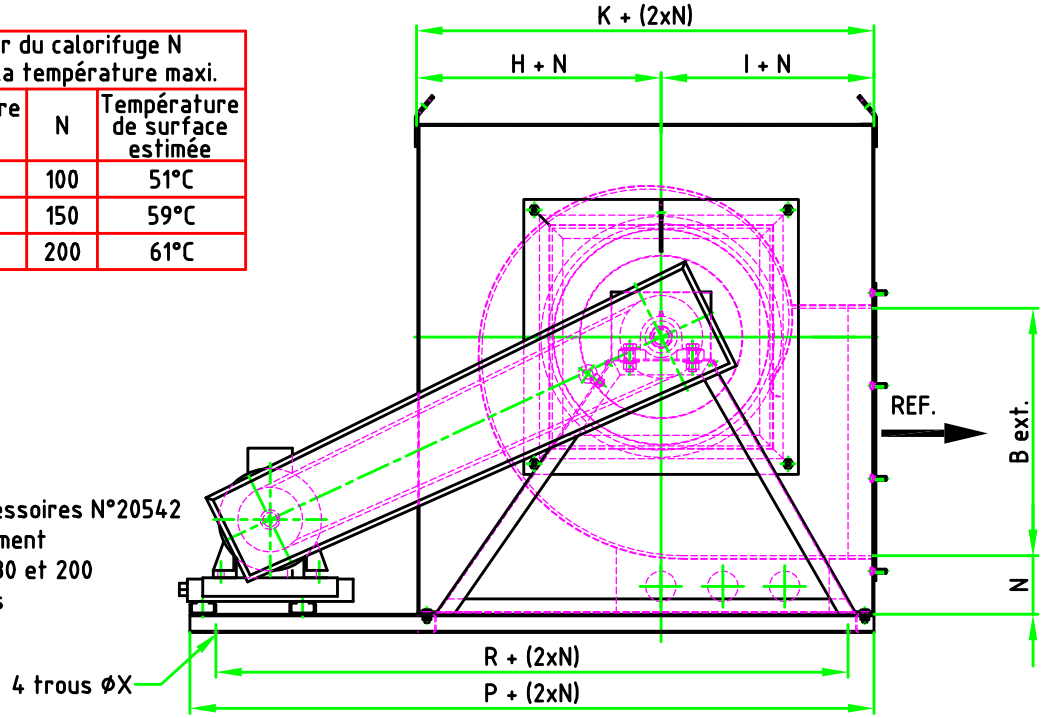

Ventilateurs												Chassis						H.A. moteur maxi.
TYPE	T	A	B	E	F	G	H	I	K	S	U	O	P	R	V	W	X	
VP 180	74	121	225	530	194	132	159	150	309	326	190	30	630	530	430	460	Ø8	90
VP 200	82	137	250	565	216	147	177	163	340	363	210	30	660	560	455	485	Ø8	100
VP 225	92	149	280	575	242	164	199	178	377	406	235	30	710	610	465	495	Ø8	
VP 250	102	168	315	620	269	184	221	195	416	453	260	30	850	750	510	540	Ø8	112
VP 280	114	187	355	630	302	206	248	218	466	508	300	30	910	810	520	550	Ø10	
VP 315	128	210	400	635	340	231	279	241	520	571	325	30	970	870	525	555	Ø10	
VP 355	143	230	450	705	383	262	315	266	581	645	360	35	1050	950	570	605	Ø10	132
VP 400	163	257	500	765	429	294	353	294	647	723	417	35	1120	1020	630	665	Ø10	
VP 450	212	321	560	860	485	335	399	326	725	820	475	35	1220	1120	725	760	Ø10	
VP 500	212	330	630	930	538	367	442	357	799	905	525	35	1410	1310	765	800	Ø10	160

orientations côté bout d'arbre moteur

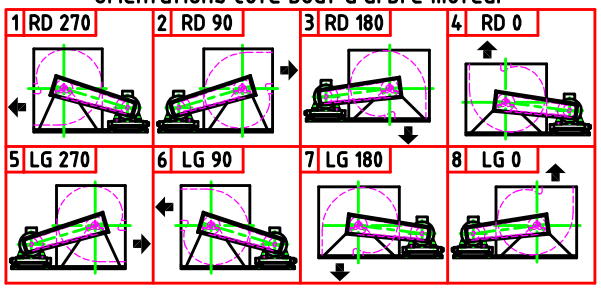

siège : 5-7 Av. Ferdinand buisson 75016 PARIS - Tél : 01.46.20.37.20 - Fax : 01.46.20.34.13 - Site : www.airap.fr - email : sparis@airap.fr

Date : 10/05/10 | Code : 82M | Format : A3

VENTILATEUR type VP SOC VAC HT° CALORIFUGE
SIMPLE OUIE A L'ASPIRATION ENTRAINEMENT PAR COURROIES - TURBINE TURA Ø180 à 500

Plan DAO N° : 21318 | Indice :

Dans le but d'une amélioration du matériel, AIRAP se réserve le droit de modifier sans préavis les caractéristiques, dimensions et matériaux utilisés dans la fabrication de ses appareils.